Общество с ограниченной ответственностью Торговый дом «АГРОСПЕЦМАШ» (Группа компаний «РИСАГРОМАШ»)
ИНН 2311197748 КПП 231101001 ОГРН 1152311013920 ОКПО 29561280
Телефоны: +7 (861) 212-58-55, 212-58-56, 8-800-505-95-08
e-mail: tdasm@risagro.ru
Директор Кесян Наталья Александровна тел: 8-918-060-62-04
www.risagro.ru www.agrosouz.su

Коммерческое предложение.

ООО ТД «АгроСпецМаш» (группа компаний «РИСАГРОМАШ») - является официальным дилером завода-изготовителя TIERRE (Италия) по России, предлагает по цене завода – изготовителя сельскохозяйственную технику:

Мульчер TCL DYNAMIC

TIERRE there's a difference

TCL DYNAMICS

DOUBLE FRAME

ROTOR TYPES

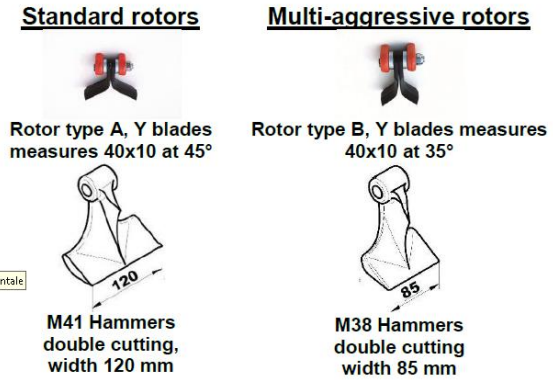

TCL DYNAMIC

STANDARD ROTORS					
Machine code for			Machine code for		
Machine model	Rotor type A Y blades	N° of blades	Rotor type D hammers	Кол. молотков	Цена
TCL DYNAMIC 160	4616130000	32	4616430000	16	
TCL DYNAMIC 180	4618130000	48	4618430000	24	
TCL DYNAMIC 200	4620130000	48	4620430000	24	

TCL DYNAMIC Агрессивный ротор с увеличенным количеством молотков

MULTI-AGGRESSIVE ROTORS					
Machine code for			Machine code for		
Machine model	Type B rotor Y blades	N° of blades	Type C rotor hammers	Кол. молотков	Цена
TCL DYNAMIC 160	4616230000	64	4616330000	32	
TCL DYNAMIC 180	4618230000	80	4618330000	40	
TCL DYNAMIC 200	4620230000	80	4620330000	40	

TCL DYNAMIC, предназначенные для обслуживания краев дорог и берегов на фермах, являются многоцелевыми и профессиональными машинами, которые можно использовать для резки травы, обрезки и ежевики.
Машины оснащены обоюдоострыми лезвиями и антизамерзающим колесом, оба патентов Tierre, и это позволяет вам справляться даже с самым требовательным обслуживанием, которое может произойти.
Благодаря группе множителей, размещенной снаружи как шредер, она может полностью выходить из трактора и особенно подходит для обслуживания на дорогах.
Наконец, измельчители *TCL* могут быть оснащены эксклюзивными роторами *«MULTIAGGRESSIVI»* от Tierre, которые устанавливают гораздо больше инструментов, чем традиционные, что позволяет лучше распределять вес на роторе, более высокую скорость работы и более тонкий измельченный продукт для лучшей резорбции. на землю.
Машины поставляются в стандартной комплектации карданным валом, системой самовыравнивания на земле, блоком умножителя свободного хода и самоочищающимся опорным роликом, который можно регулировать на предметных стеклах.

СТАНДАРТНОЕ ОБОРУДОВАНИЕ

- Крепление к трактору цеп.3
- Трансмиссия с обгонной муфтой
- Регулируемые по высоте опорные салазки
- Опорные ножки
- Клиновые зубчатые ремни
- Ротор закреплен на сферических двухрядных роликоподшипниках
- Электронно-сбалансированный ротор
- Диаметр ротора 127mm
- Опорный самоочищающийся регулируемый по высоте ролик
- Диаметр ролика 194
- Скорость вращения ротора
- Шарнирное соединение для саморегуляции высоты на почве
- Скорость резки 45m/sec
- Двойной корпус

Опции:

OPTIONAL	CODE	PRICE
Double CV V60 PTO shaft (extra) Двойной вал отбора мощности CV V60 (дополнительно)	0400000311	
Oleopneumatic accumulator for self levelling to the ground Олеопневматический аккумулятор для самовыравнивания	0200000810	
Rake kit Комплект рейки	2400001300	
Clogging wheel	0400000515	
Safety impact device with recall spring Устройство безопасности с пружиной возврата	0400000719	

STANDARD EQUIPMENT

Tractor coupling Cat. 3
Oil bath transmission with free wheel
Height adjustable skids
Supporting foot
Toothed belts
Rotor bearings with double oscillating balls
Electronically balanced rotor
Rotor diameter 127mm
Rear roller with height adjustable scraper
Roller diameter 194mm
PTO shaft
Protective casing
Articulated joint for self levelling to the ground
Cutting speed 45m/sec
Double Frame

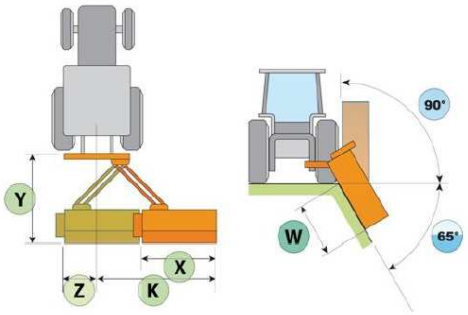

	X	Y	Z	K	W
TCL DYNAMIC 160	1585	1970	800	2280	1100
TCL DYNAMIC 180	1845	1970	800	2480	1300
TCL DYNAMIC 200	2005	1970	800	2630	1500

Machine model	A-B-C	mm - inch	Rpm	CV - KW	N °	Kg - lb	N °	N°	N°	N°
TCL DYNAMIC 160	1780-1970-1040	1540 - 61	540	50 – 37	4	660 – 1455	32	64	16	32
TCL DYNAMIC 180	2040-1970-1040	1800 - 71	540	70 – 52	4	724 – 1596	48	80	24	40
TCL DYNAMIC 200	2180-1970-1040	1960 - 77	540	80 – 60	4	748 – 1649	48	80	24	40
								Rotor Type B		Rotor Type C

ADAPTIVE GEOMETRY PATENT PENDING ADAPTIVE GEOMETRY

TCL DYNAMIC SUPER

DOUBLE FRAME

ROTOR TYPES

Standard rotors

Rotor type A, Y blades measures 40x10 at 45°

Hammers M41 double cutting, width 120 mm

Multi-aggressive rotors

Rotor type A, Y blades measures 40x10 at 35°

M38 Hammers double cutting width 85 mm

TCL DYNAMIC SUPER – Увеличенные параметры смещения

STANDARD ROTORS					
Machine code for			**Machine code for**		
Machine model	**Rotor type A Y blades**	**N° of blades**	**Type C rotor hammers**	**N° hammers**	**Price**
TCL DYNAMIC SUPER 160	4716130000	32	4716430000	16	
TCL DYNAMIC SUPER 180	4718130000	48	4718430000	24	
TCL DYNAMIC SUPER 200	4720130000	48	4720430000	24	

TCL DYNAMIC SUPER Агрессивный ротор с увеличенным количеством молотков

MULTI-AGGRESSIVE ROTORS					
Machine code for			Machine code for		
Machine model	Type B rotor Y blades	N° of blades	Type C rotor hammers	Hammers n°	Price
TCL DYNAMIC SUPER 160	4716230000	64	4716330000	32	
TCL DYNAMIC SUPER 180	4718230000	80	4718330000	40	
TCL DYNAMIC SUPER 200	4720230000	80	4720330000	40	

Опции:

OPTIONAL	CODE	PRICE
Double CV V60 PTO shaft (extra) Двойной вал отбора мощности CV V60 (дополнительно)	0400000311	
Oleopneumatic accumulator for self levelling to the ground Олеопневматический аккумулятор для самовыравнивания	0200000810	
Rake kit Комплект рейки	2400001300	
Clogging wheel	0400000515	
Safety impact device with recall spring Устройство безопасности с пружиной возврата	0400000719	

STANDARD EQUIPMENT

Tractor coupling Cat. 3
Oil bath transmission with free wheel
Height adjustable skids
Supporting foot
Toothed belts
Rotor bearings with double oscillating balls
Electronically balanced rotor
Rotor diameter 127mm
Rear roller with height adjustable scraper
Roller diameter 194mm
PTO shaft
Protective casing
Articulated joint for self levelling to the ground
Cutting speed 45m/sec
Double Frame

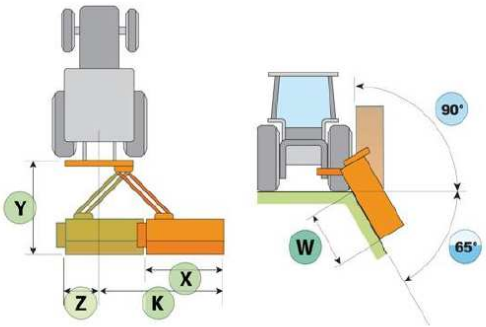

	X	Y	Z	K	W
TCL DYNAMIC SUPER 160	1585	1850	800	2600	1400
TCL DYNAMIC SUPER 180	1845	1850	800	2800	1600
TCL DYNAMIC SUPER 200	2005	1850	800	2950	1800

TCL DYNAMIC SUPER, предназначенные для работ по техническому обслуживанию краев дорог и берегов на фермах, являются многоцелевыми и профессиональными машинами, которые можно использовать для резки травы, обрезки и ежевики.

Машины оснащены обоюдоострыми лезвиями и антизамерзающим колесом, оба патентов Tierre, и это позволяет вам справляться даже с самым требовательным обслуживанием, которое может произойти.

Благодаря группе множителей, размещенной снаружи как шредер, она может полностью выходить из трактора и особенно подходит для обслуживания на дорогах.

Наконец, измельчители ***TCL*** могут быть оснащены эксклюзивными роторами ***«MULTIAGGRESSIVI»*** от Tierre, которые устанавливают гораздо больше инструментов, чем традиционные, что позволяет лучше распределять вес на роторе, более высокую скорость работы и более тонкий измельченный продукт для лучшей резорбции. на землю.

Машины поставляются в стандартной комплектации карданным валом, системой самовыравнивания на земле, блоком умножителя свободного хода и самоочищающимся опорным роликом, который можно регулировать на предметных стеклах.

СТАНДАРТНОЕ ОБОРУДОВАНИЕ

- Крепление к трактору цеп.3
- Трансмиссия с обгонной муфтой
- Регулируемые по высоте опорные салазки
- Опорные ножки
- Клиновые зубчатые ремни
- Ротор закреплен на сферических двухрядных роликоподшипниках
- Электронно-сбалансированный ротор
- Диаметр ротора 127mm
- Опорный самоочищающийся регулируемый по высоте ролик
- Диаметр ролика 194
- Скорость вращения ротора
- Шарнирное соединение для саморегуляции высоты на почве
- Скорость резки 45m/sec
- Двойной корпус

Наши преимущества:
качество, близость производства к вашему сельхозпредприятию,
запчасти и сервис прямо у нас, доставка в хозяйство,
запуск, обучение персонала.

Офис и выставочный центр: г. Краснодар, ул. им. Соколова М.Е., д. 46/1
Телефон: +7 (861) 212-58-55, 212-58-568-800-505-95-08